Rumbula

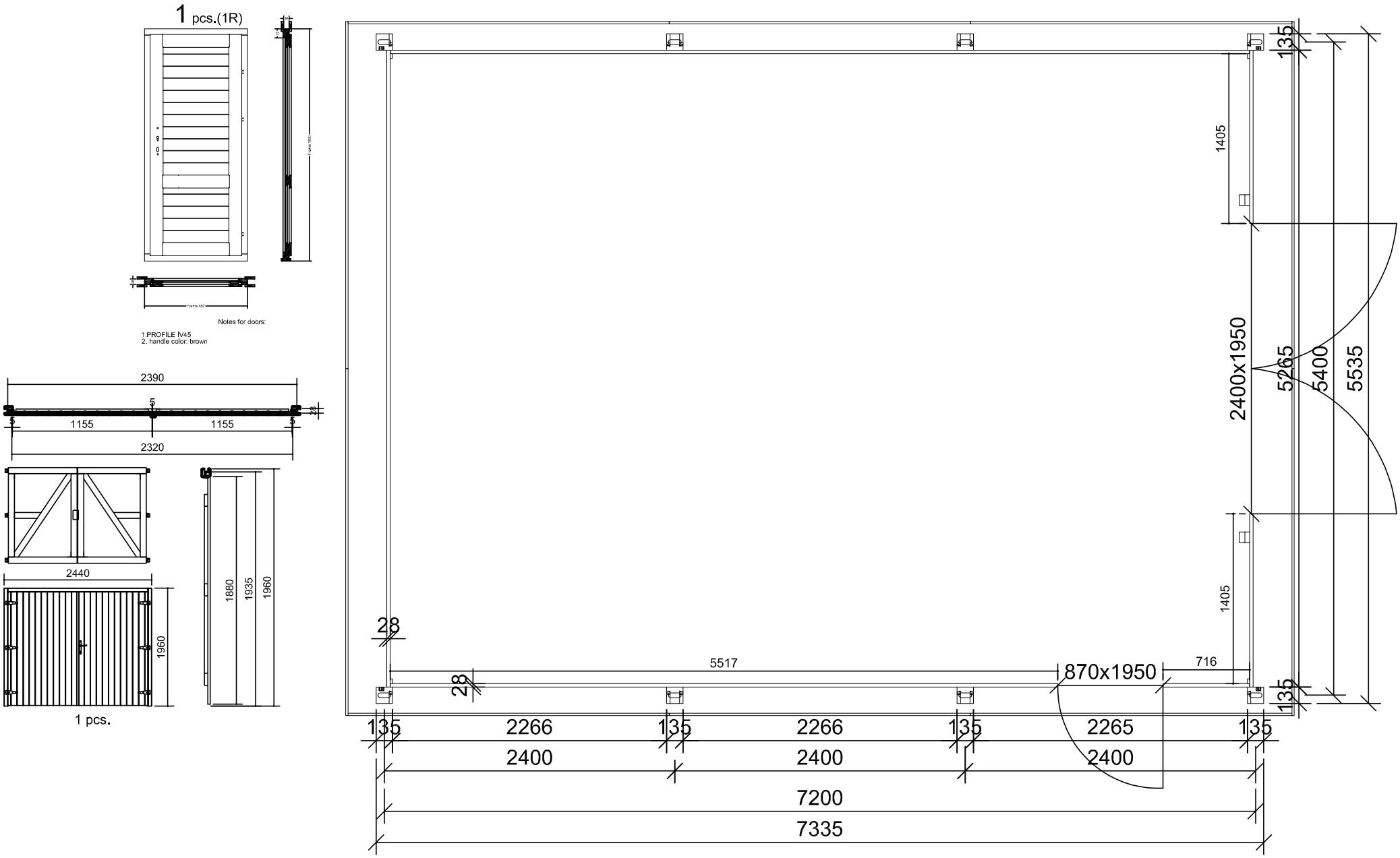
1 pcs.(1R)
Notes for doors:
1.PROFILE IV45
2. handle color: brown
2390
5
1155
1155
2320
2440
1960
1880
1935
1960
1 pcs.
1405
2400x1950
5265
5400
5535
1405
28
5517
870x1950
716
28
135
135
135
2266
135
2266
135
2265
135
2400
2400
2400
7200
7335

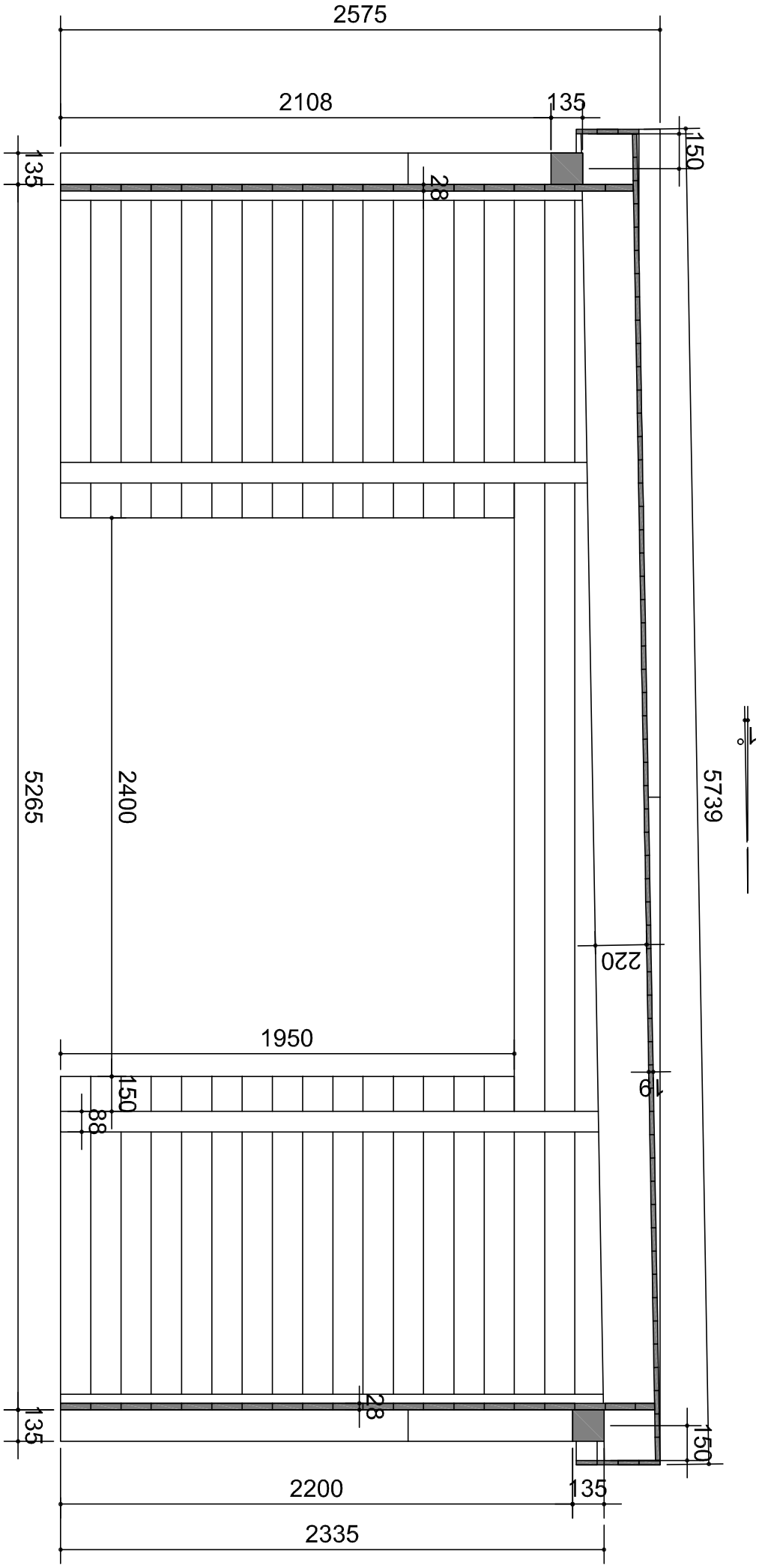
2575
2108
135
150
28
5739
220
19
1950
150
88
2400
5265
28
135
150
2200
135
2335

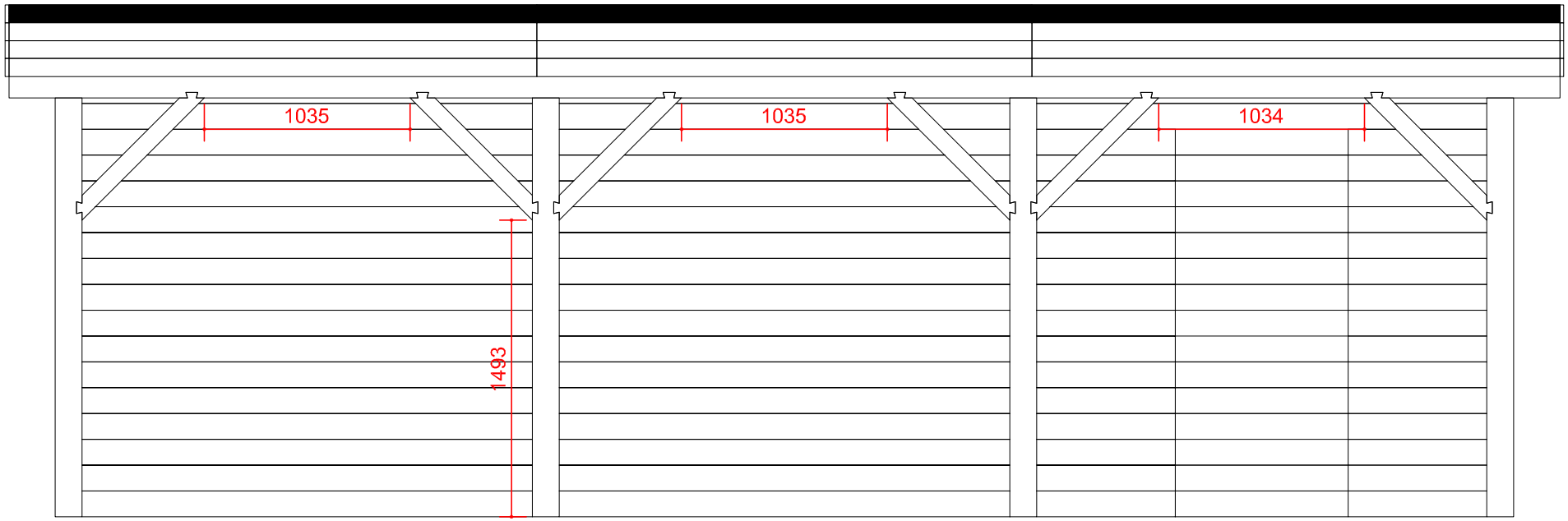
1035
1035
1034
1493

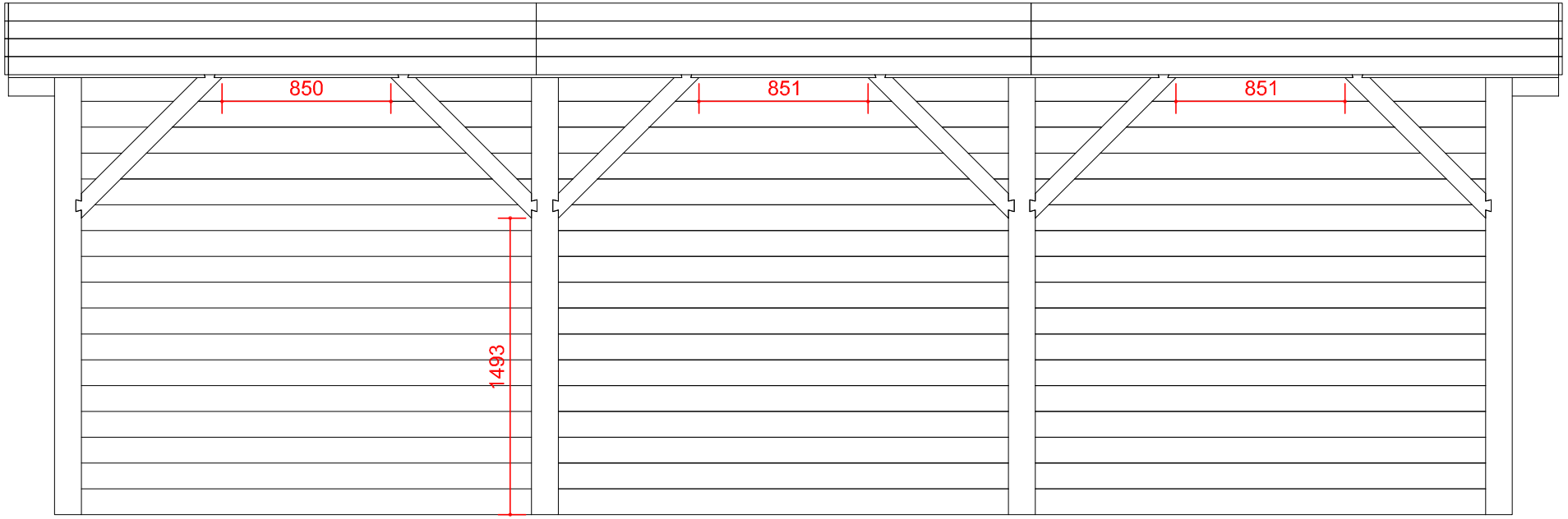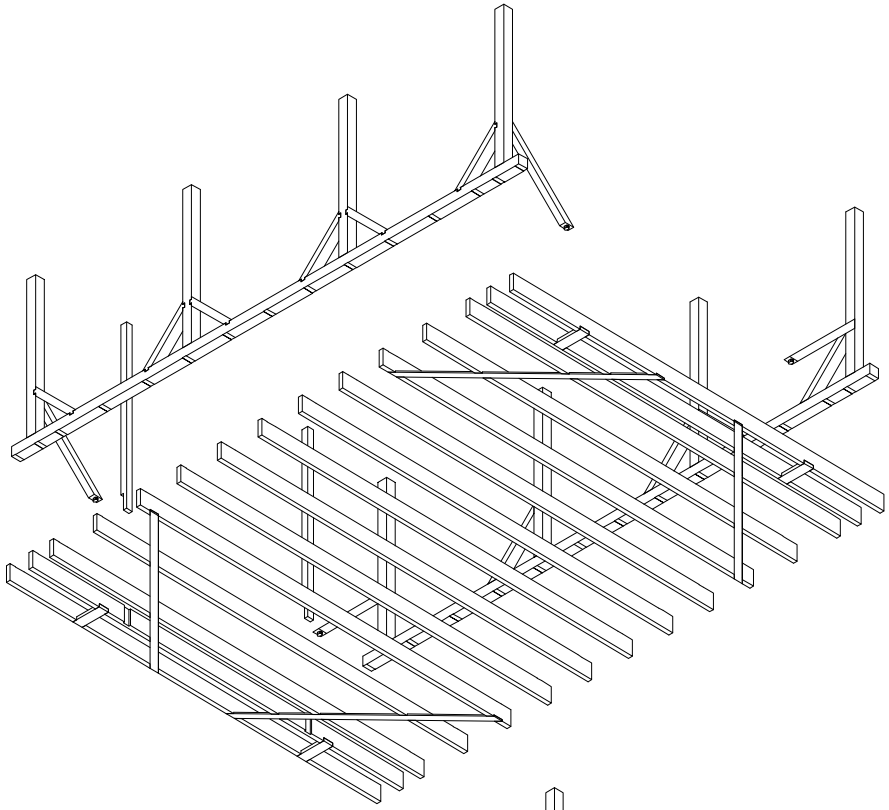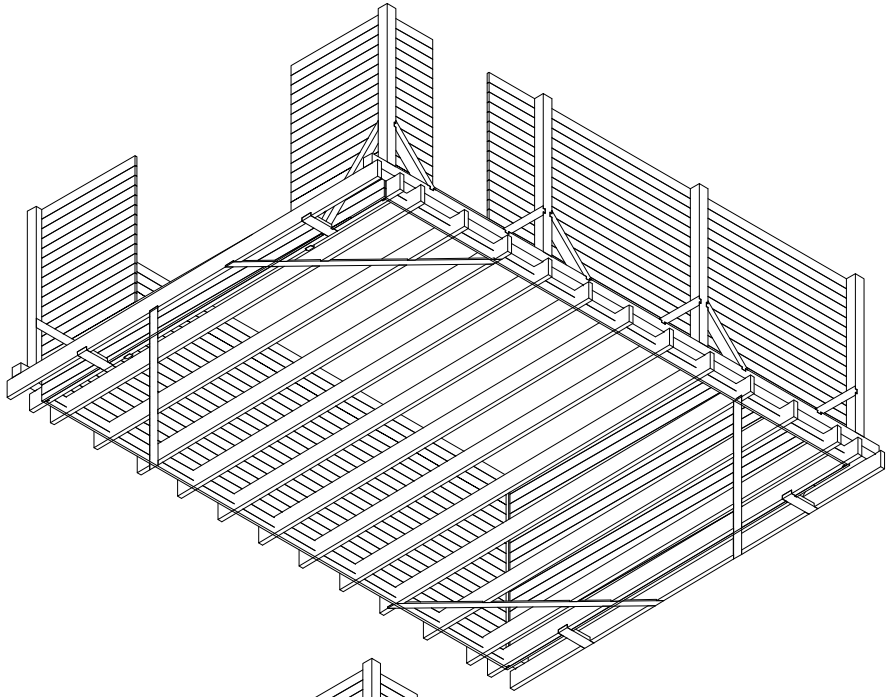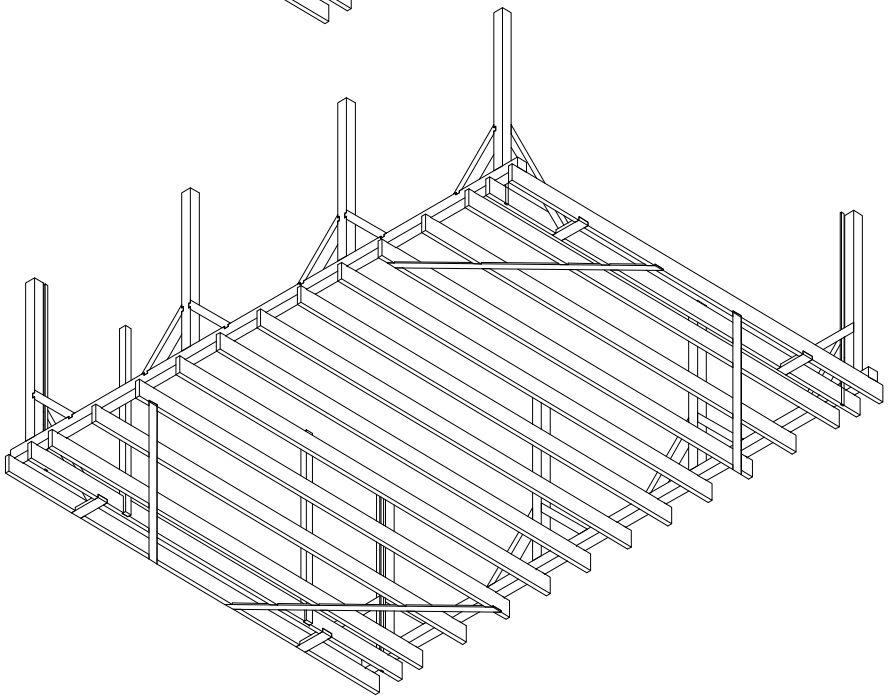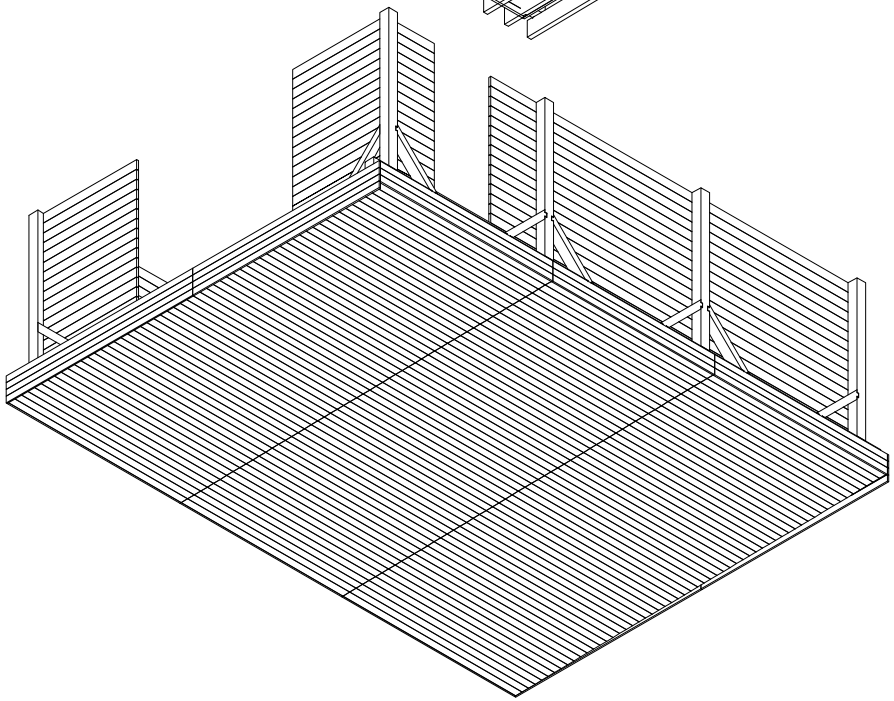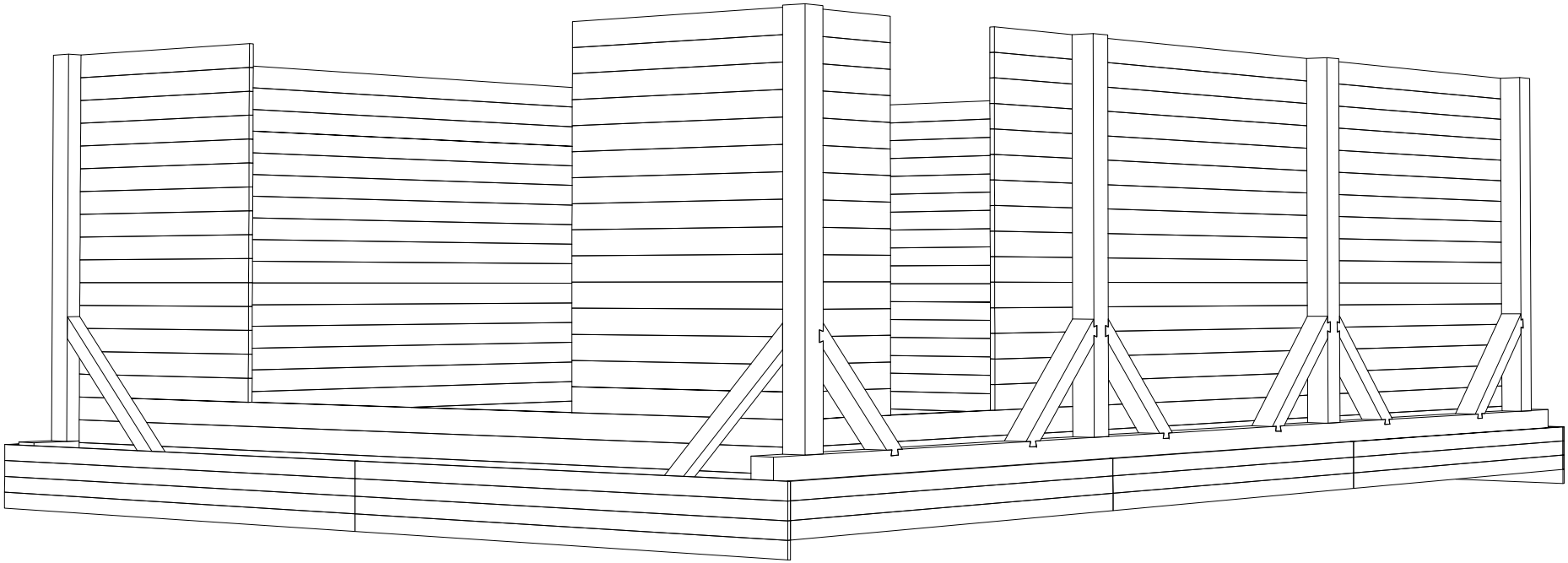
850
851
851
1493